修改项目 Modify	日期 Date	修改人 Modified By	核准文件资讯 Approved Document Information	版本号 REV. NO.

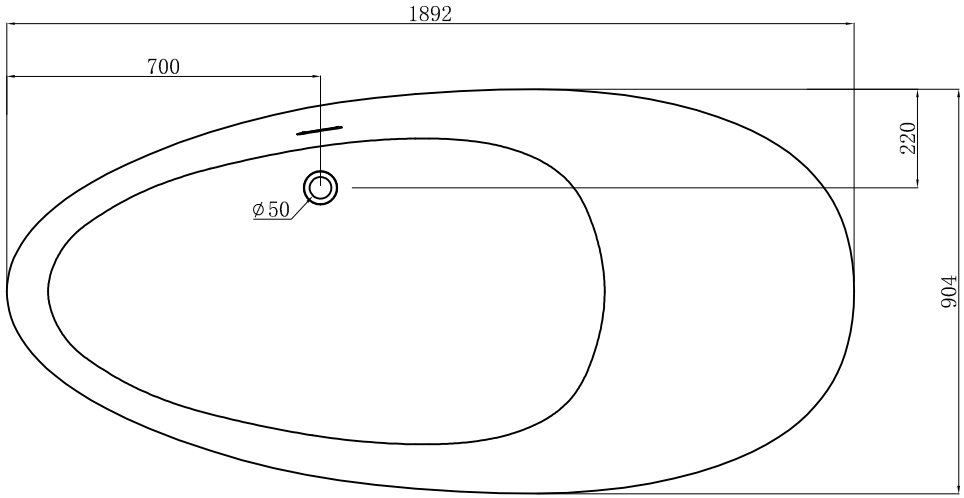

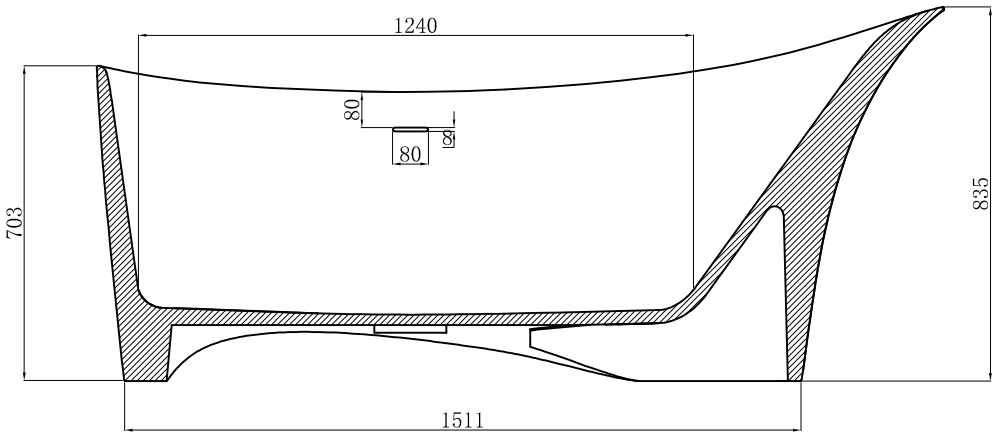

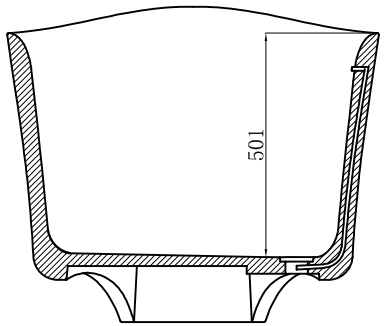

ADAMSEZ®	ADAMSEZ 雅登斯								
	名 称 Name:	LaSalle 拉萨尔人造石浴缸	规 格 Specification:	1892x904x501/703-835	单 位 Units:	mm	版本号 REV. NO:	A	
			材 质 Material:	Solid surface	公差 Tolerance:		绘 图 Draftsman:	鍾文	审 核 Auditing:
	型 号 Code:		投 影 Projection:		比 例 Proportion:	1:18	日 期 Date:	2023.1.9	批 准 Authorize: