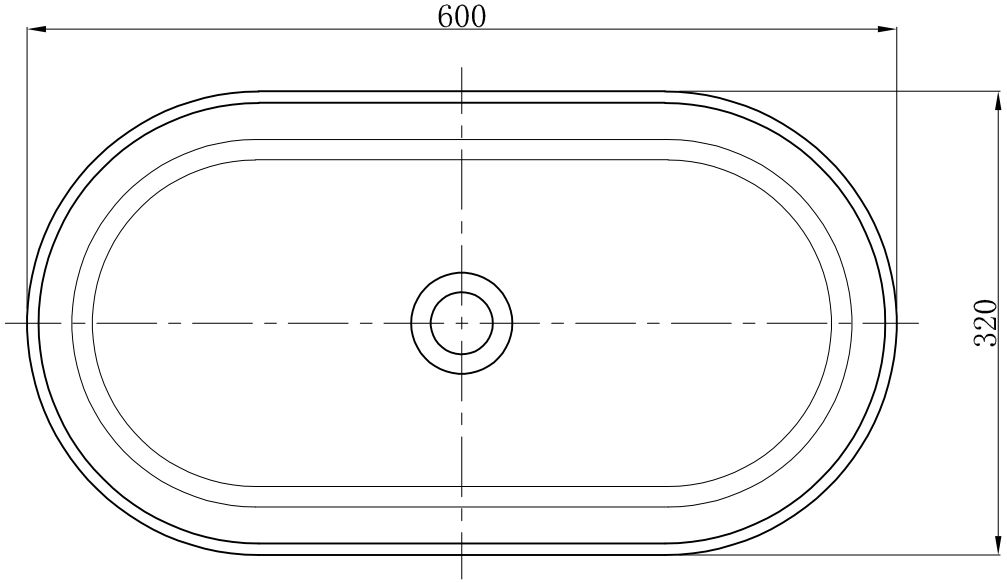

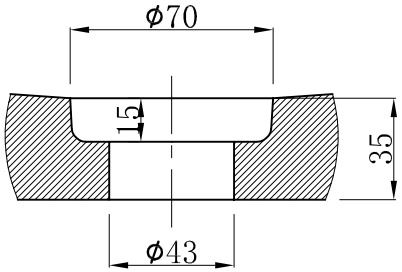

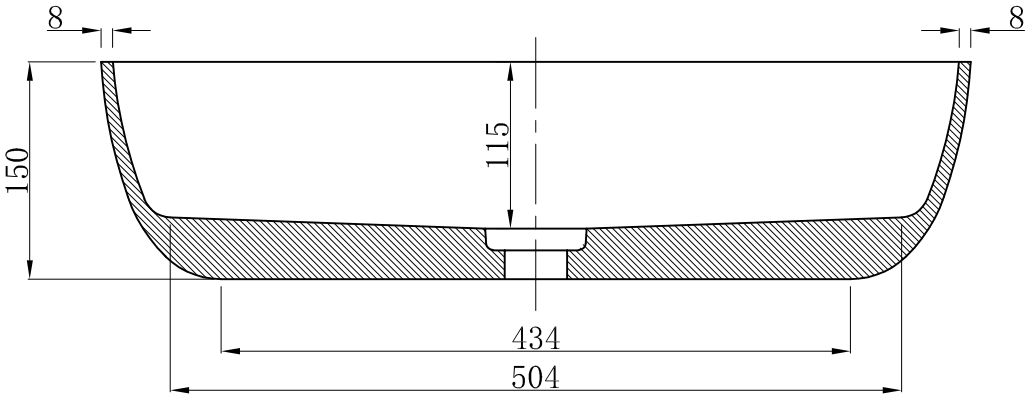

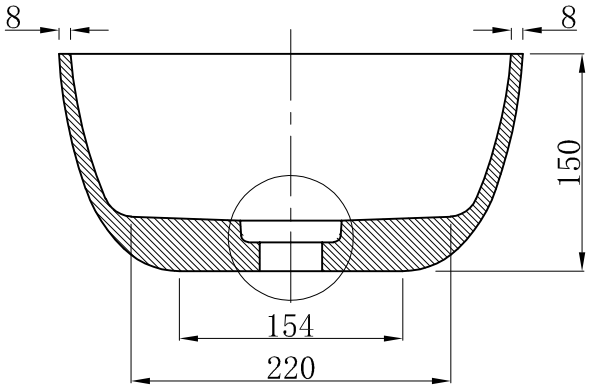

ADAMSEZ®	ADAMSEZ 雅登斯								
	名 称 Name:	RedWing 雷德温洗脸盆	规 格 Specification:	600x320x115/150	单 位 Units:	mm	版本号 REV. NO:	B	
			材 质 Material:	Solid Surface	比 例 Proportion:	1:20	绘 图 Draftsman:	鍾文益	核 准 Approved: 陈玉金
	型 号 Code:		投 影 Projection:		日 期 Date:	2023.6.14	审 核 Reviewed:		