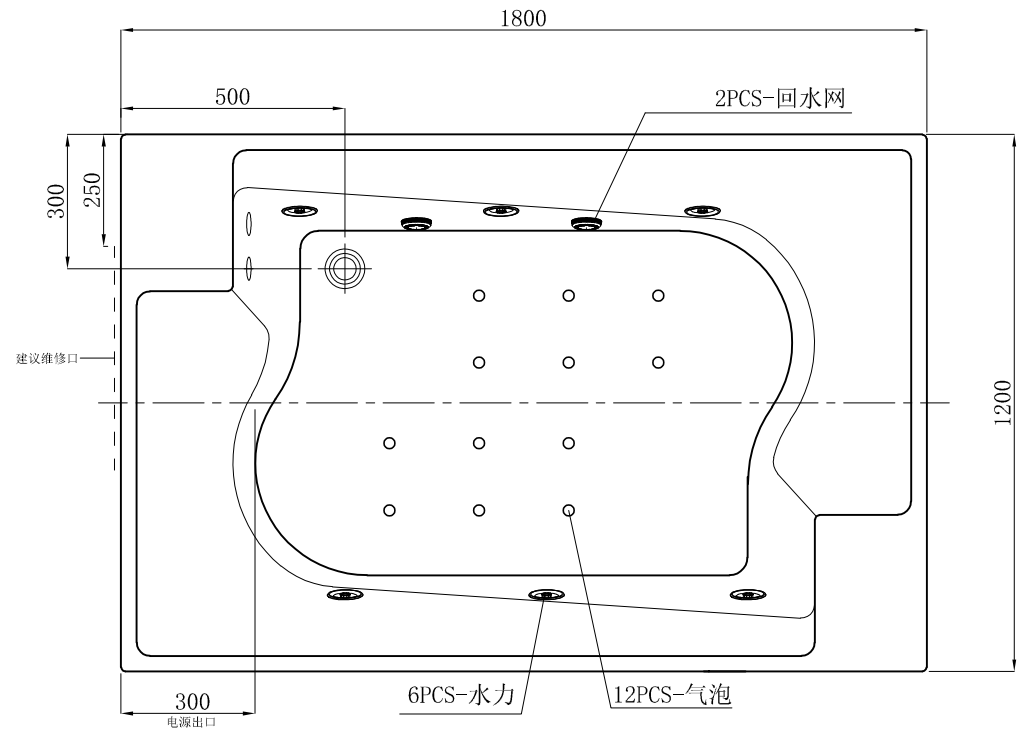

Function option

B.水力+气泡
C.水力/气泡

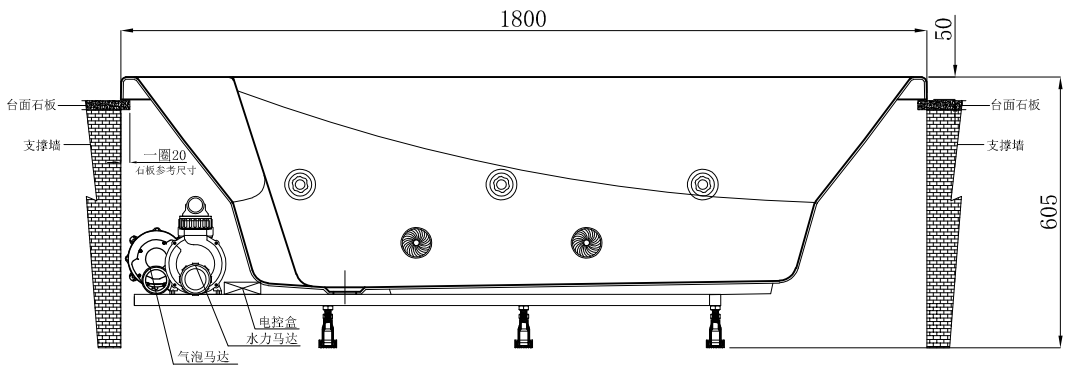

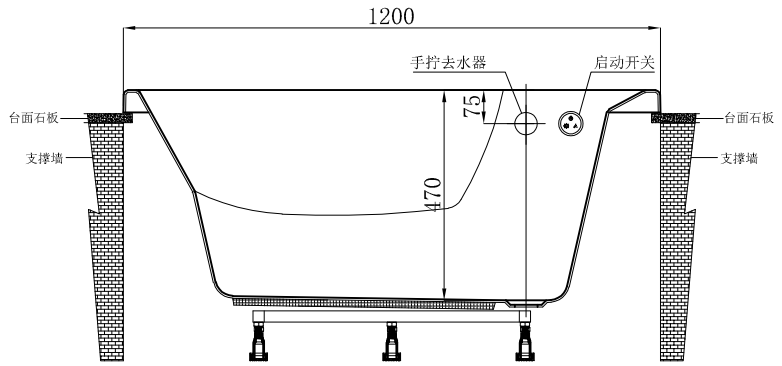

ADAMSEZ®	ADAMSEZ 雅登斯										
	名 称 Name:	Doris 多丽丝按摩缸+水力+气泡	编 号 Numbers:		单 位 Units:	mm	容量(kg) Volume:				
	型 号 Code:		材 质 Meaterial:		公差 Tolerance:	±5mm	绘 图 Draftsman:	鍾文燕	修改 revise:	审 核 Auditing:	
	规 格 Dimensions:	1800x1200x470/605	投 影 Projection:		比 例 Proportion:	1:18	日 期 Date:	2023.7.4	日 期 Date:	批 准 Authorize:	陈玉金