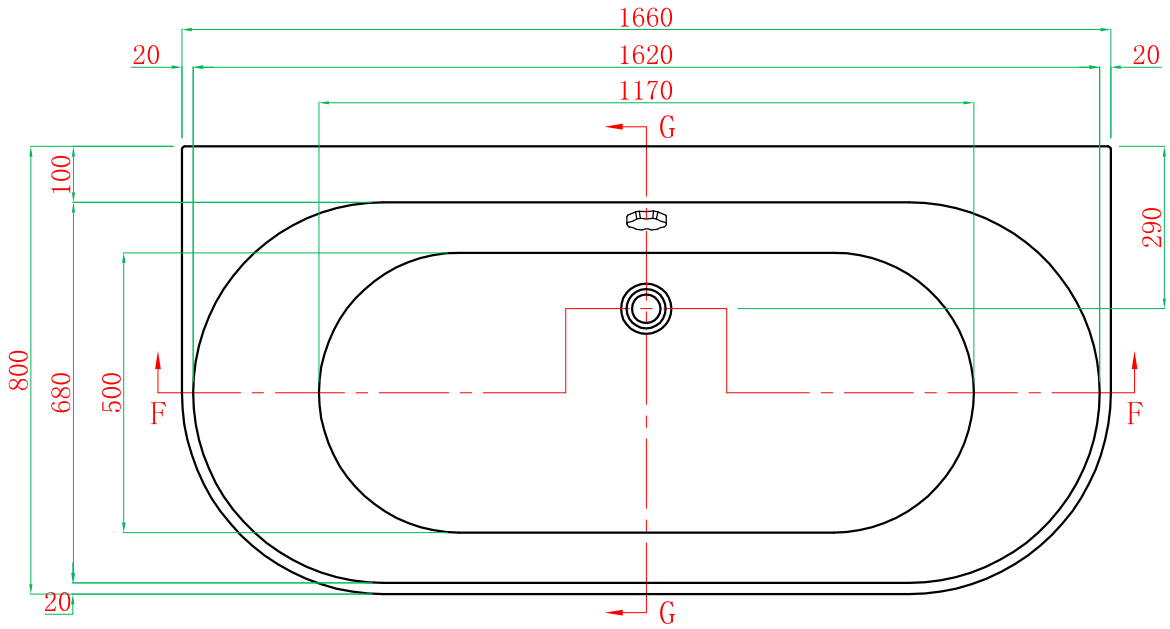

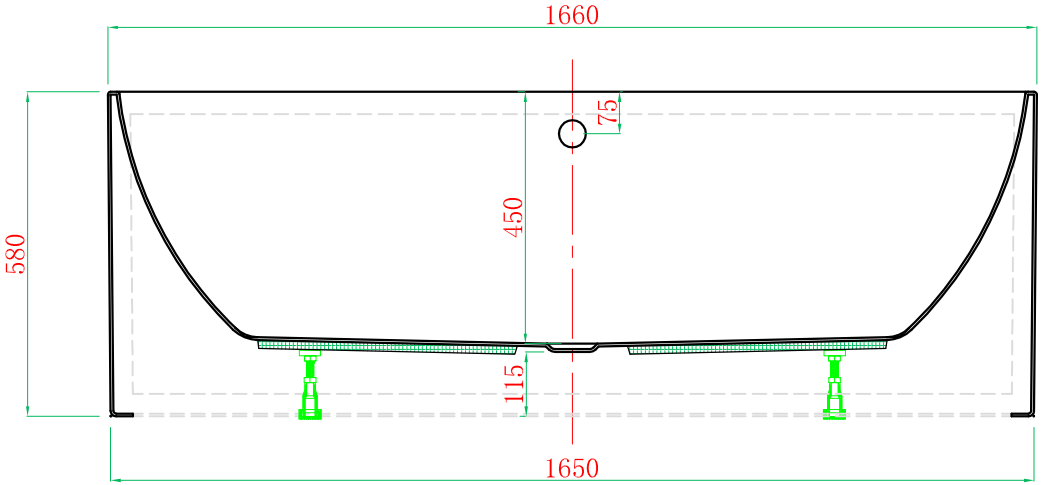

截面 F-F

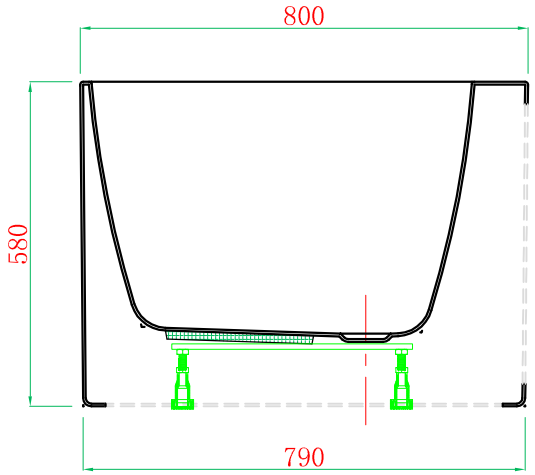

截面 G-G

ADAMSEZ®	ADAMSEZ 雅登斯										
	名 称 Name:	Bronx 布朗克斯靠墙缸	编 号 Numbers:		单 位 Units:	mm	容量(kg) Volume :				
	型 号 Code:	AD-BRO-1680F.00	材 质 Meaterial:		公差 Tolerance:	±5mm	绘 图 Draftsman:	钟文照	修改 revise:		审 核 Auditing:
	规 格 Dimensions:	1660x800x450/580mm	投 影 Projection:		比 例 Proportion:	1:18	日 期 Date:	2016.9.22	日 期 Date:		批 准 Authorize: