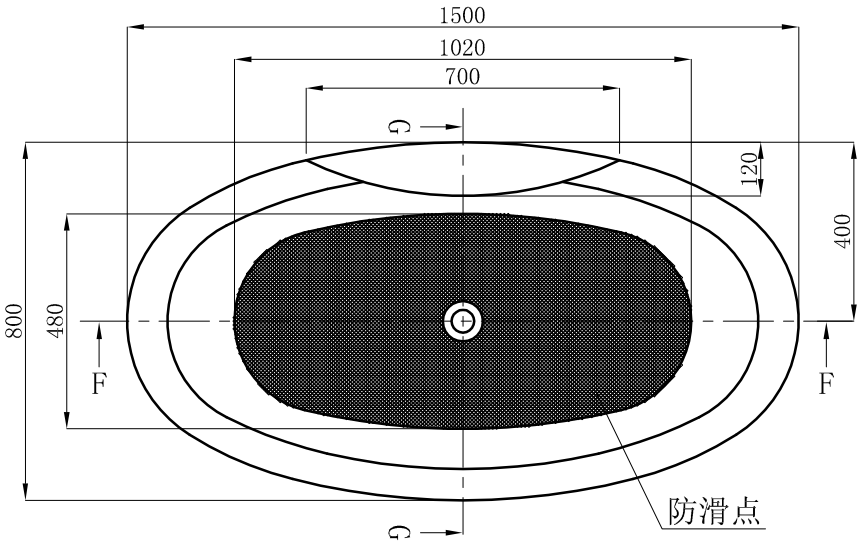

主视图

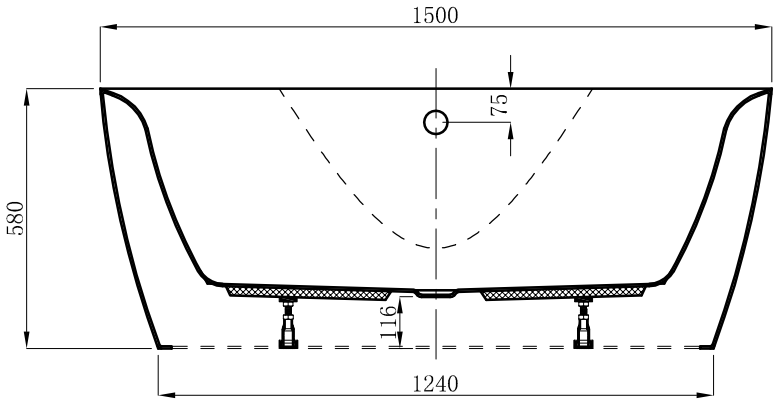

截面 F-F

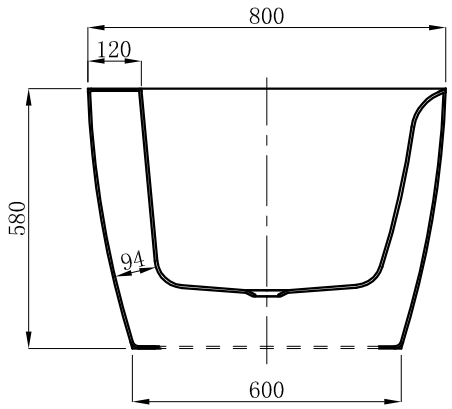

截面 G-G

ADAMSEZ®	ADAMSEZ 雅登斯										
	名称 Name:	Hamilton 哈密尔顿-B款+防滑点	编号 Numbers:		单位 Units:	mm					
	型号 Code:	AD-HAM-1580F.00	材质 Material:	Acrylic	公差 Tolerance:		绘图 Draftsman:	钟文照	修改 revise:		审核 Auditing:
	规格 Dimensions:	1500x800x450/580	投影 Projection:		比例 Proportion:	1:18	日期 Date:	2021.5.18	日期 Date:		批准 Authorize: