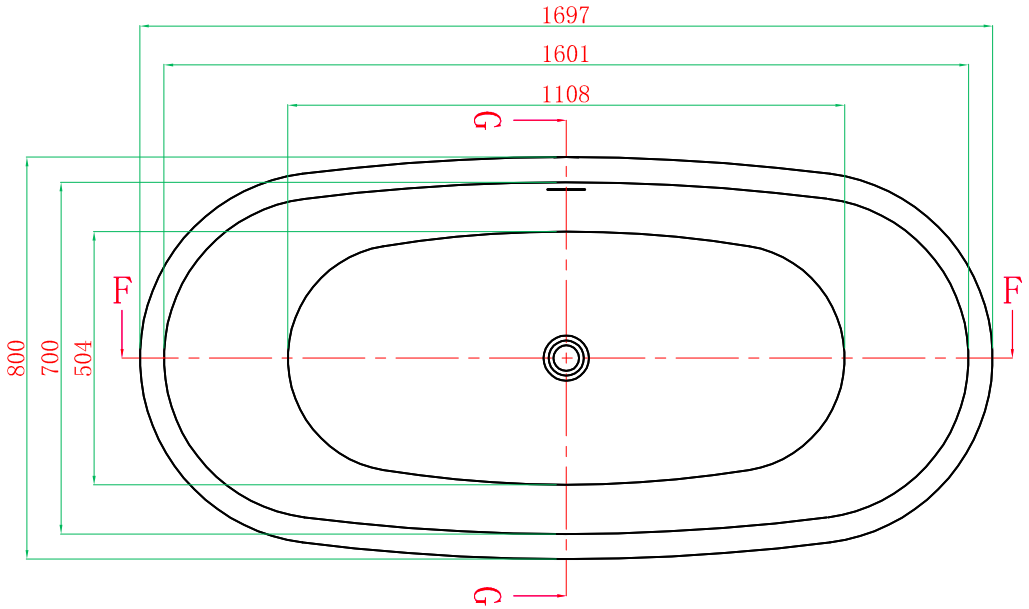

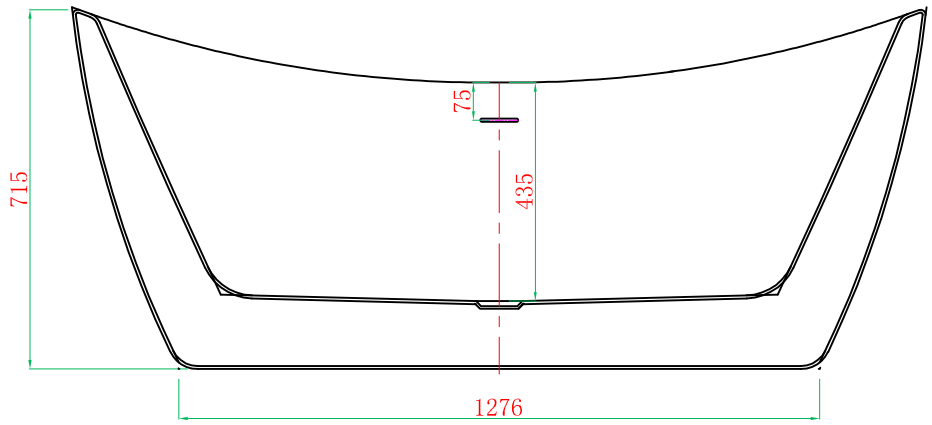

F-F

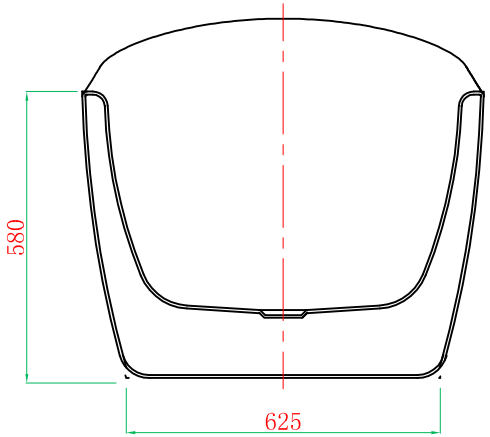

G-G

ADAMSEZ®	ADAMSEZ 雅登斯										
	名 称 Name:	Emden 埃姆登独立缸	编 号 Numbers:		单 位 Units:	mm	容量(kg) Volume :				
	型 号 Code:	AD-EMD-1780F.00	材 质 Meaterial:	Acrylic	公差 Tolerance:	±5mm	绘 图 Draftsman:	钟文照	修改 revise:		审 核 Auditing:
	规 格 Dimensions:	1700x800x435/715mm	投 影 Projection:		比 例 Proportion:	1:18	日 期 Date:	2018.3.13	日 期 Date:		批 准 Authorize: